SIEMENS

Fiche technique 3SB3000-0AA41

BOUTON, 22MM, ROND, PLASTIQUE, VERT, BOUTON POUSSOIR, PLAT, AVEC SUPPORT !!! Produit en fin de vie !! Le successeur est SIRIUS ACT 3SU1 Successeur préféré: >>3SU1000-0AB40-0AA0 + 3SU1500-0AA10-0AA0<<

nom de marque produit	SIRIUS
version du produit	Elément rond
Boîtier	
nombre d'emplacements	1
Organe de commande	
version de l'organe de commande	Bouton-poussoir
mode de fonctionnement de l'organe de commande	à rappel
extension produit en option lampe	Non
couleur de l'organe de commande	vert
matériau de l'organe de commande	matière plastique
forme de l'organe de commande	Bouton affleurant
diamètre extérieur de l'organe de commande	28,5 mm
type de déverrouillage	sans
nombre de positions	2
Collerette	
constituant du produit collerette	Oui
version de la collerette	Standard
matériau de la collerette	matière plastique
couleur de la collerette	noir
Support	
matériau du support	Plastique
Caractéristiques techniques générales	
fonction produit	
● fonction d'ARRET D'URGENCE	Non
● fonction ARRET D'URGENCE	Non
degré de protection IP	IP66
tenue aux vibrations selon IEC 60068-2-6	20 ... 200 Hz: 5g
fréquence de manœuvres max.	1 000 1/h
durée de vie mécanique (cycles de manœuvre) typique	10 000 000
désignation du matériel selon IEC 81346-2:2009	S
Directive RoHS (date)	07/01/2006
Raccordements/ Bornes	
couple de serrage des vis du support	1 ... 1,2 N·m
Conditions ambiantes	
température ambiante	
● en service	-25 ... +70 °C
● à l'entreposage	-40 ... +80 °C
catégorie d'environnement en service selon IEC 60721	3K6
Montage/ fixation/ dimensions	
type de fixation	fixation frontale

Sous réserve de modifications
© Copyright Siemens

forme de la découpe	rond
diamètre de montage	22 mm
hauteur d'encastrement	8 mm
largeur de montage	28,5 mm
profondeur d'encastrement	29 mm

Homologations Certificats

General Product Approval	Marine / Shipping	other
CSA, UL, EAC	DNV, PRS	Miscellaneous

other

Confirmation

Autres informations

Informations sur l'emballage
https://support.industry.siemens.com/cs/ww/fr/view/109813875
Information- and Downloadcenter (Catalogues, Brochures,…)
https://www.siemens.com/ic10
Industry Mall (système de commande en ligne)
https://mall.industry.siemens.com/mall/fr/fr/Catalog/product?mlfb=3SB3000-0AA41
Générateur CAx en ligne
http://support.automation.siemens.com/WW/CAXorder/default.aspx?lang=en&mlfb=3SB3000-0AA41
Service&Support (manuels, certificats, caractéristiques, questions fréquentes FAQ, etc.)
https://support.industry.siemens.com/cs/ww/fr/ps/3SB3000-0AA41
Banque de données images (photos des produits, schémas cotés 2D, modèles 3D, schémas des connexions, macros EPLAN, …)
http://www.automation.siemens.com/bilddb/cax_de.aspx?mlfb=3SB3000-0AA41&lang=en

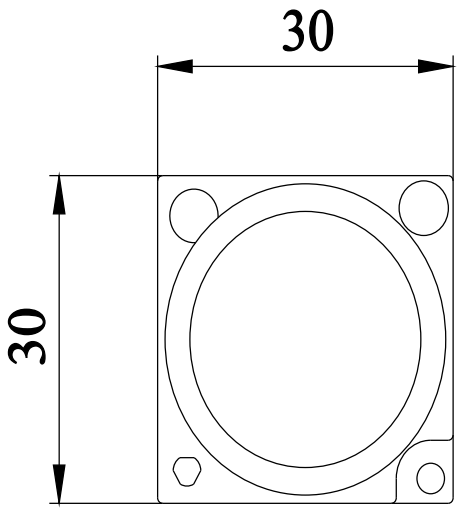

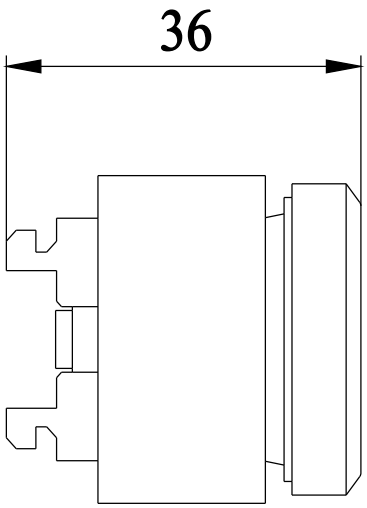

Sous réserve de modifications
© Copyright Siemens

dernière modification : 04/11/2023

Sous réserve de modifications
© Copyright Siemens